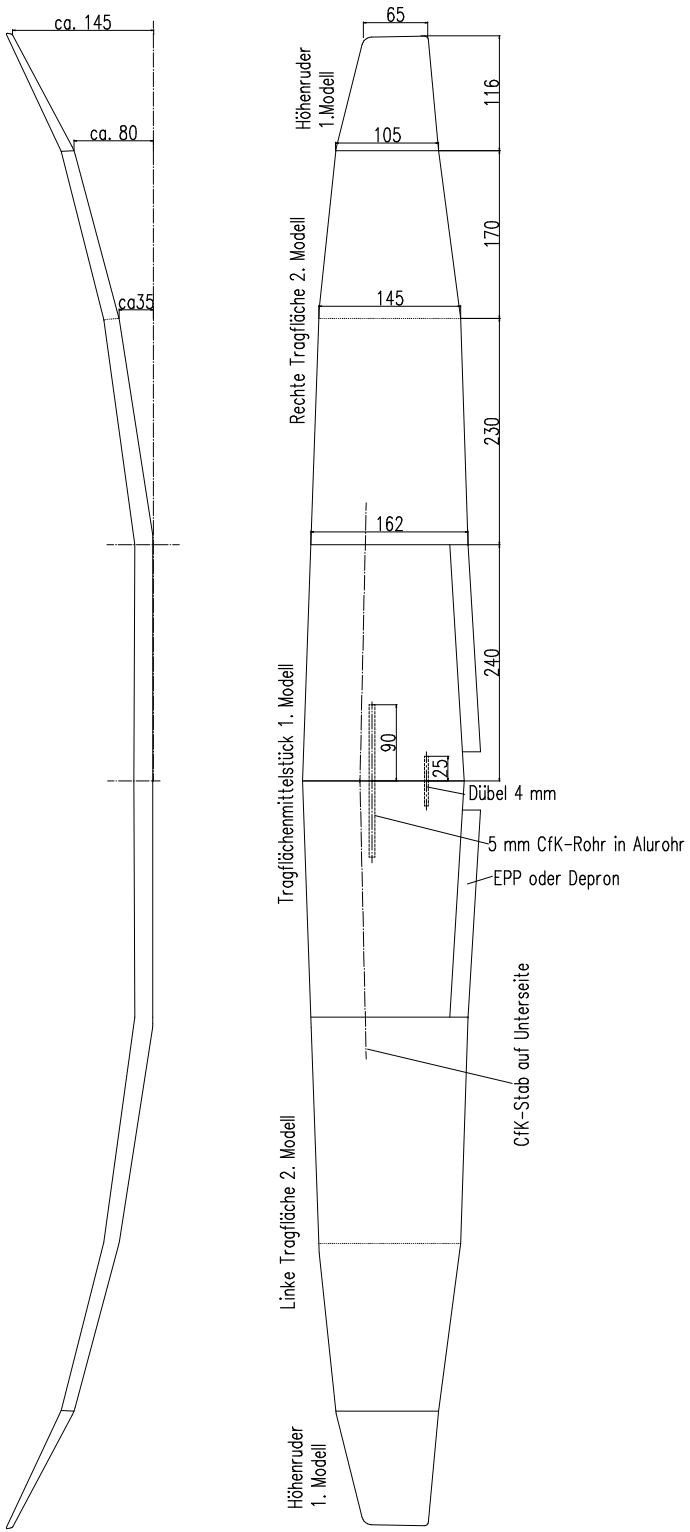

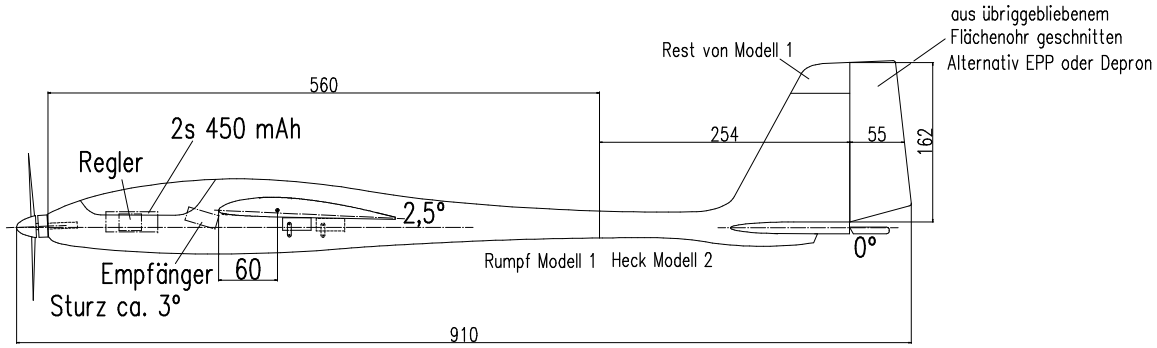

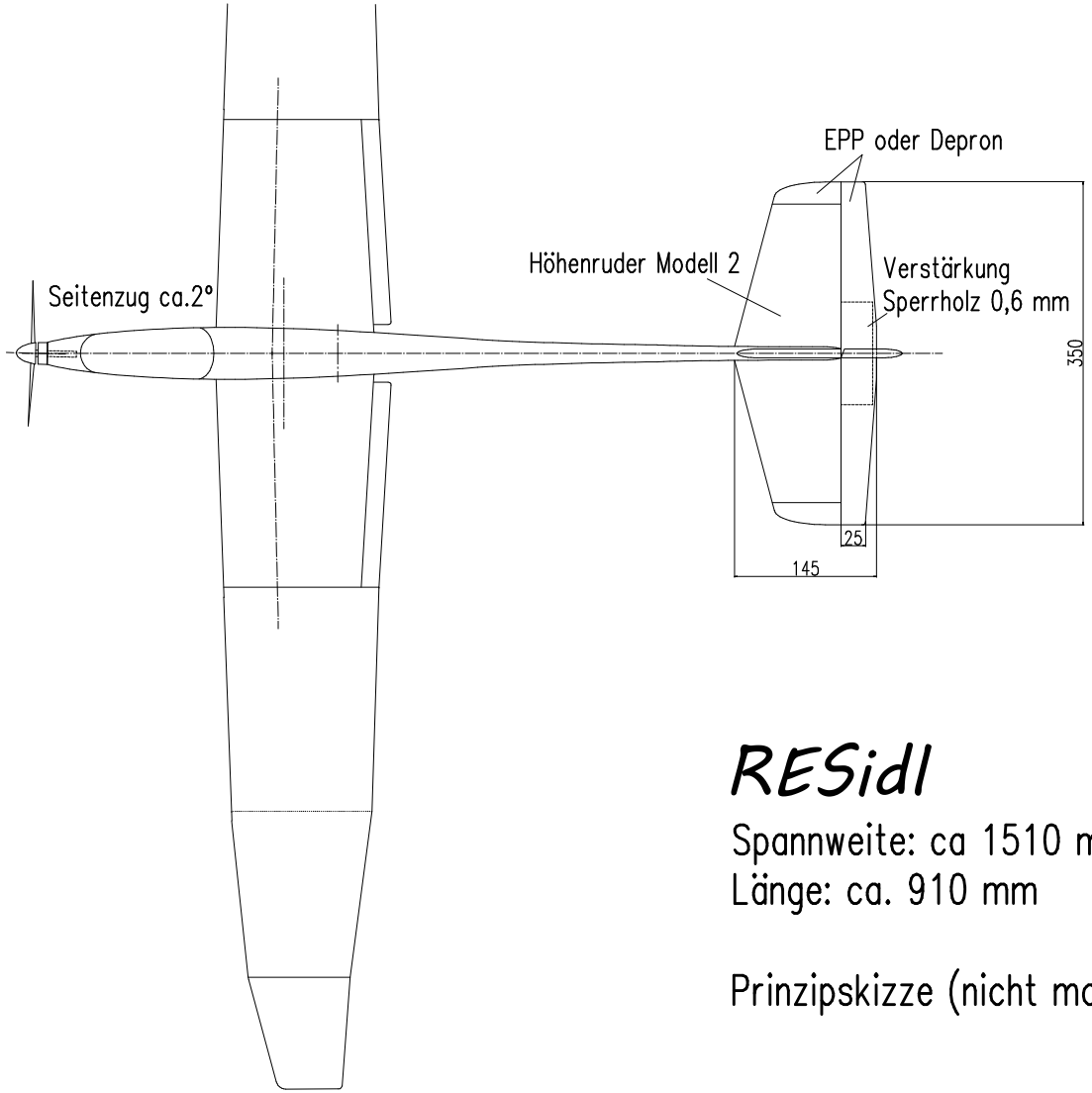

RESidl

Spannweite: ca 1510 mm
Länge: ca. 910 mm

Prinzipskizze (nicht masstäblich)