Entlader mit PWM Steuerung für Lipo 2S .. 6S und 10 A / 250 Watt

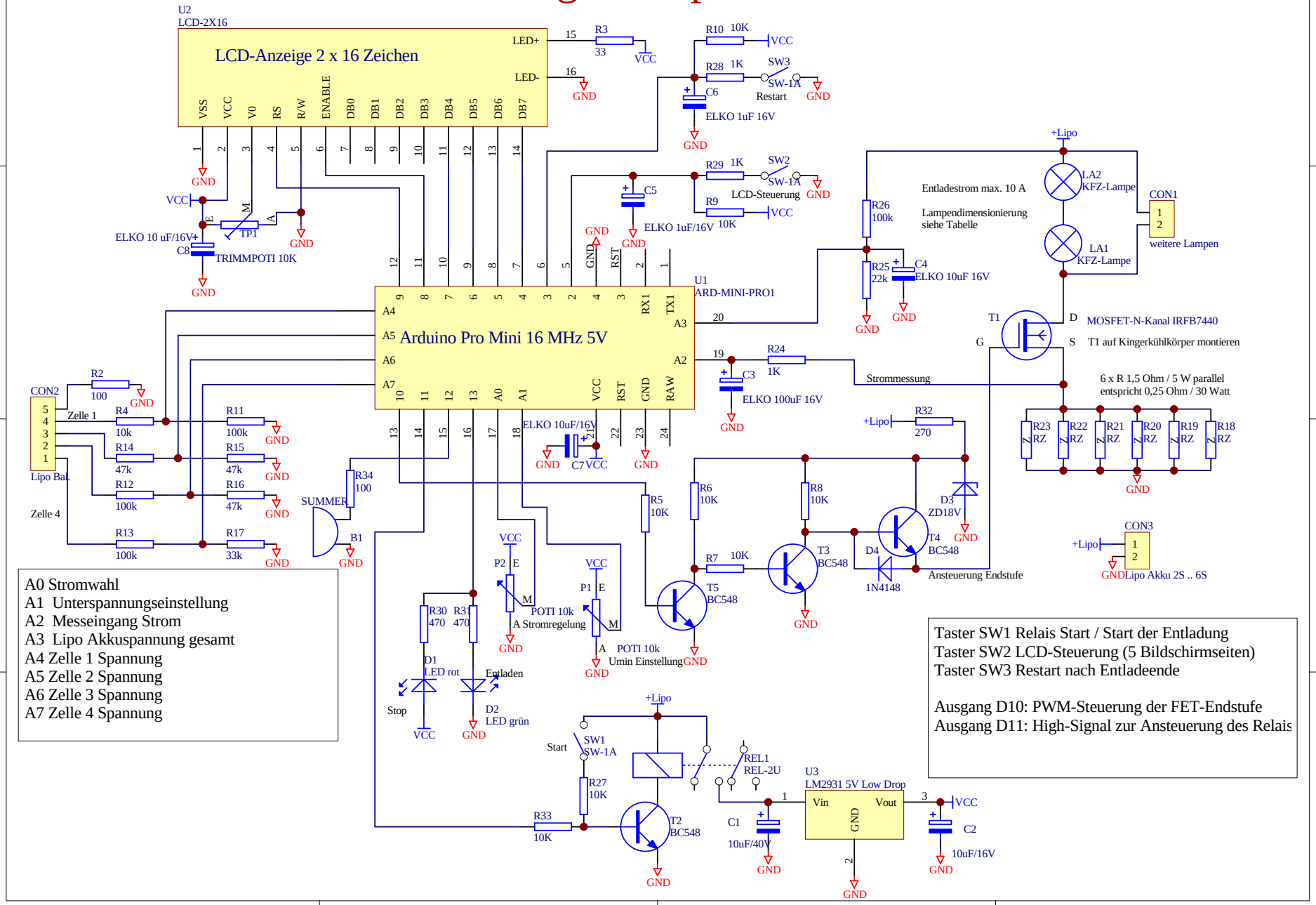

A0 Stromwahl
A1 Unterspannungseinstellung
A2 Messeingang Strom
A3 Lipo Akkuspannung gesamt
A4 Zelle 1 Spannung
A5 Zelle 2 Spannung
A6 Zelle 3 Spannung
A7 Zelle 4 Spannung

Taster SW1 Relais Start / Start der Entladung
Taster SW2 LCD-Steuerung (5 Bildschirmseiten)
Taster SW3 Restart nach Entladeende

Ausgang D10: PWM-Steuerung der FET-Endstufe
Ausgang D11: High-Signal zur Ansteuerung des Relais